Paviršiaus apdirbimo technika
Surface Engineering

Kompaktiška didelio pajėgumo įranga

WOLF dažymo sienelė: efektyvus dažų dulkių debesies susiurbimas

WOLF

Dažymo sprendimai

Dažymo sienelės

Nekenksminga aplinkai, švaru, higieniška

- Ekonomiškas sausas dažų dulkių surinkimas
- cinkuotas korpusas
- nusiurbimo galia – 5 500 – 19 000 m3/h
- saugi eksploatacija ir ilgaamžiškumas
- universalus pritaikymas

Taip dažoma šiandien

Privalumai

WOLF dažymo sienelės pagerins Jūsų dažymo rezultatus ir apsaugos, kad nebūtų pakenkta aplinkai.

Darbo vieta liks švari, iki minimumo sumažės valymo išlaidos.

Ypač svarbu yra tai, jog pagerės Jūsų darbuotojų darbo sąlygos.

Eksploatacija ir saugumas

Kadangi į įrangą įmontuoti varikliai yra apsaugoti nuo sprogimų, galima naudoti ne tik skiedžiamus vandeniu, bet ir sudėtyje turinčius tirpiklių dažus.

Kokybės standartai

WOLF dažymo sienelės tinka įvairiausiems dažymo būdams.

Aukšta produktų kokybė – tai WOLF firmos standartas. Pas mus įgyvendinti patys aukščiausi reikalavimai.

DIN EN ISO 9001 atitinkanti kokybės vadyba garantuoja aukštų standartų pastovumą.

QUALITÄTSSICHERUNG · QZV · ZERTIFIZIERUNG

Už dažų dulkių surinkimo filtro esančios oro srauto išlyginimo grotelės užtikrina pastovų dažų dulkių nuo viso paviršiaus nusiurbimą.

Sugaunama bei filtre surenkama iki 95 % dažų dulkių. Tai padeda apsaugoti aplinką ir pagerina ekonominius rodiklius.

Sausasis dažų dulkių surinkimas

Sausasis dažų dulkių surinkimo būdas pranašesnis už šlapiąjį.

Nesudėtingos konstrukcijos techninė įranga leis Jums sutaupyti nemažai investicinių bei gamybinių sąnaudų.

Pasirinkus sausąjį dažų dulkių surinkimo būdą, nebereikės rūpintis brangiomis dažų šlamo išvežimo bei vandens valymo operacijomis.

Sausasis dažų dulkių surinkimo būdas padės Jums ne tik sutaupyti lėšų, bet ir apsaugoti aplinką.

Ekonomiškumas

PSausojo dažų dulkių surinkimo filtrai užtikrina efektyvų dažų dulkių surinkimą ir ekonomišką gamybos būdą.

Filtrus sudaro sausas, labai elastingas stiklo pluošto audinys, pasižymintis išskirtinėmis akumuliacinėmis savybėmis.

Filtrai nėra degūs (DIN 4102 B1).

Prisisotinusius filtrus paprasta pakeisti ir, laikantis galiojančių nuostatų, pašalinti.

Filtrų pakeitimas nėra brangus, kadangi jų galima įsigyti ritiniais.

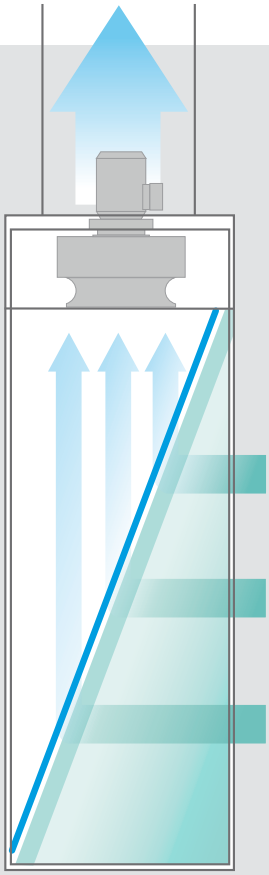

Vaizdas iš šono pjūvyje: tolygų nusiurbimą užtikrinančios oro srauto išlyginimo grotelės ir nuožulni filtro sienelė

Inteligentiška konstrukcija

Optimali WOLF dažymo sienelių konstrukcija pasižymi nesudėtingomis, bet gerai apgalvotomis detalėmis (pvz., oro srauto išlyginimo grotelės ir nuožulniai įmontuota filtrų sienelė).

WOLF dažymo sienelės pagamintos iš aukštos rūšies karštai cinkuotos medžiagos. Tai labai patvari modulinė konstrukcija. Tiekiami jau sumontuoti sistemos moduliai.

Nesudėtingas montavimas

Pasinaudodami išsamia instrukcija, įrengimą be vargo susimontuosite patys. Komplekte yra visos reikalingos jungiamosios detalės.

Techniniai duomenys

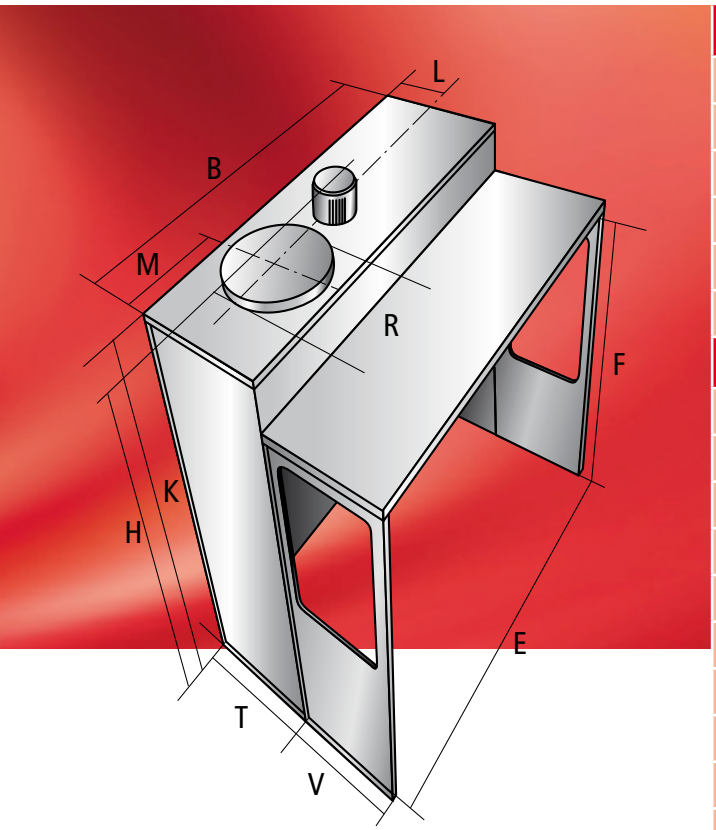

Techniniai duomenys tipas WFW		10-45	20-90
Nominalus oro našumas m³/h		5.500	9.000
Nominalus variklio galingumas kW		1,5	2,5
Elektros energijos suvartojimas A		3,4	5,0
Triukšmas 2 m nuo nusiurb. paviršš. dB / A		71	78
Filtro plotas m²		2,14	4,28
Nusiurbimo greitis m/s		0,71	0,58
Matmenys mm			
B	Bendras plotis	1076	2076
H	Bendras aukštis su varikliu	2552	2618
T	Bendras gylis	830	830
V	Prieangio gylis	1000	1000
E	Naudingas plotis	1000	2000
F	Naudingas aukštis	2000	2000
K	Aukštis be variklio	2350	2350
L	Atstumas iki ortakio centro iš užpak.	415	415
M	Atstumas iki ortakio centro iš kairės	254	340
R	Ortakio diametras	400	560

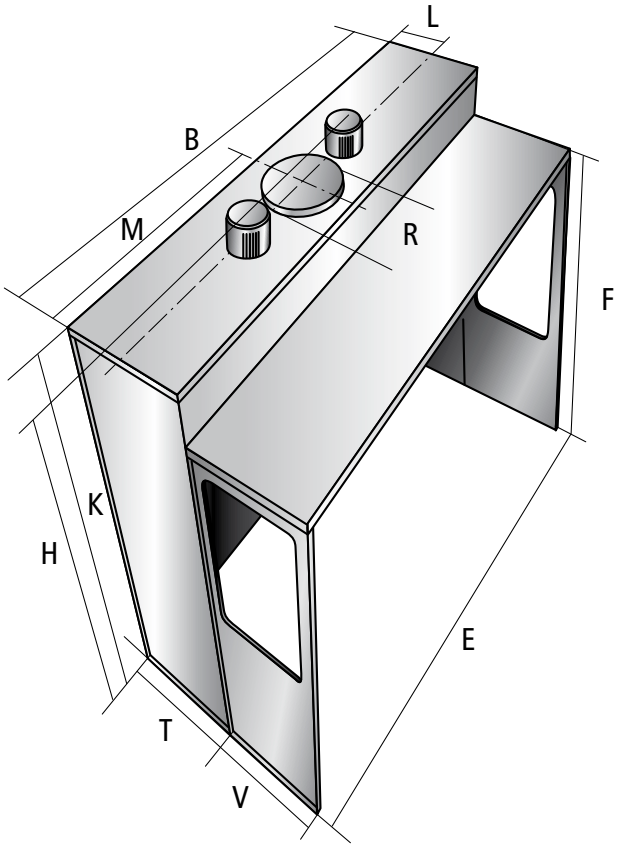

Techniniai duomenys tipas WFW		30-135	40-180
Nominalus oro našumas m³/h		16.000	19.000
Nominalus variklio galingumas kW		2 x 1,5	2 x 2,5
Elektros energijos suvartojimas A		2 x 3,4	2 x 5,0
Triukšmas 2 m nuo nusiurb. paviršš. dB / A		81	81,5
Filtro plotas m²		6,42	8,56
Nusiurbimo greitis m/s		0,69	0,62
Matmenys mm			
B	Bendras plotis	3076	4076
H	Bendras aukštis su varikliu	2552	2618
T	Bendras gylis	830	830
V	Prieangio gylis	1000	1000
E	Naudingas plotis	3000	4000
F	Naudingas aukštis	2000	2000
K	Aukštis be variklio	2350	2350
L	Atstumas iki ortakio centro iš užpak.	415	415
M	Atstumas iki ortakio centro iš kairės	1538	2038
R	Ortakio diametras	710	800

Papildoma įranga

Dažymo sienelė su atitvaromis

Oro tiekimo įrenginys

WOLF klientų serviso tarnyba

Ideali papildoma įranga

Aukštos kokybės papildoma įranga dažymo sienelę optimaliai pritaikys individualiems poreikiams ir įvairioms panaudojimo sritims.

Atitvaros (galima rinktis su įstiklinimu ir/arba apšvietimu) nukreips ištraukiamo oro srautą, dėl to padidės nusiurbimo galia ir bus užkirstas kelias nekontroliuojamam dažų dulkių pasklidimui.

Geras oro tiekimas

Norint greitai ir visiškai nusiurbti dažų dulkes, dažnai prireikia labai didelio ištraukiamo oro kiekio, o tai reiškia, jog toks pat oro kiekis turi patekti ir į patalpą.

Mažesnėse ar ypatingai sandariose gamybinėse patalpose arba esant dideliam dažymo sienelių apkrovimui, būtina instaliuoti oro tiekimo įrenginį.

Oro tiekimo įrenginiai projektuojami išskirtinai pagal individualius poreikius.

Patyrę mūsų inžinieriai talkins Jums kaip kompetentingi konsultantai planuojant, projektuojant bei įgyvendinant šiuos techninius sprendimus.

Kompetentinga klientų serviso tarnyba

WOLF dažymo sienelės dėl savo išbandytos technikos ir solidžios konstrukcijos yra ypatingai patikimos. Tai rinkos išmėgintas, klientų bei rinkos poreikiams optimaliai pritaikytas produktas.

Todėl nereikia baimintis, kad įrengimas suges arba taps nebetinkamas naudoti.

Jeigu visgi kiltų kokių nors problemų, Geisenfeld veikianti mūsų klientų serviso tarnyba – Jūsų paslaugoms.

WFW

Paviršiaus apdirbimo technika

Taikymo sritys

Dažymo ir džiovinimo kamera TAIFUNO®
Vieta: BMW München-Garching

Pramoninė dažymo įranga su transporteriu ir robotais
Vieta: Jungheinrich Moosburg

Didelės dažymo kameros, skirtos bėginėms transporto priemonėms.
Vieta: SWM München

Dažymo ir džiovinimo kameros

Jeigu daugėja užsakymų ir didėja Jūsų reikalavimai kokybei, geriausias sprendimas – dažymo ir džiovinimo kameros bei paviršiaus paruošimo vietos.

Pasirinkę firmą WOLF, ir šiame sektoriuje įgysite kompetentingą partnerį.

Siūlome Jums platų įrangos spektrą – nuo atskirų kamerų iki kompleksinių dažymo centrų.

Daugelis pirmaujančių įmonių jau daugelį metų yra mūsų klientais.

Transporteriai

Jums reikia nudažyti didelį kiekį detalių ir norėtumėte, kad būtų užtikrinta pastovi dažymo eiga?

Siūlome visus galimus detalių transportavimo variantus – nuo rankomis pakraunamų transporterių iki visiškai automatizuotos Power&Free transportavimo įrangos.

Mūsų konsultantai mielai parengs Jūsų poreikiams pritaikytą techninį sprendimą.

Robotai

Paviršiaus apdirbimo technikos užduočių kompleksą prireikus gali perimti robotai. Kreipkitės į mus, mielai Jus pakonsultuosime!

Didelės talpos dažymo kameros

Mūsų konstruktorių komanda yra įgijusi didelės darbo patirties bei turi dalykinės kompetencijos ir didelės talpos dažymo kamerų bei įrangos srityje.

Jeigu Jums reikia padengti arba nudažyti specialias transporto priemones arba didelių gabaritų detales, mes galėsime Jums pasiūlyti ekonomišką sprendimą!

Pasitarkite su mūsų konsultantais. Tokia didelė patirtis Jums tikrai galės būti naudinga!

WOLF Anlagen-Technik GmbH & Co. KG
Paviršiaus apdirbimo technikos sektorius
Münchener Str. 54
D-85290 Geisenfeld
telefonas +49 (0) 8452 99-0
faksas +49 (0) 8452 99-350
el. paštas info.ot@wolf-geisenfeld.de
www.wolf-geisenfeld.de

7M03ND0 Pasiliekama teisė daryti konstrukcinius bei funkcinius pakeitimus.

LT Printed in Germany

WOLF
Dažymo sprendimai