Chauffage - Ventilation - Climatisation
Heizung - Lüftung - Klimatechnik

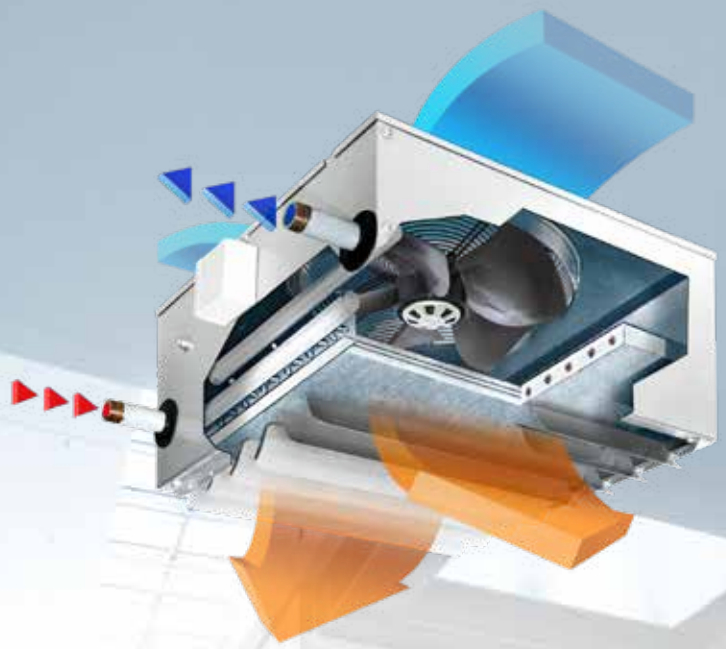

Performances au carré

WD-A : Aérothermes muraux ou de plafond
WOLF La chaleur à moindre coût

Spirit of Air

WOLF
GEISENFELD

Performants et économiques

1 Unité de ventilation

L'unité de ventilation se compose d'un ventilateur axial AC ou EC aux pales en forme de croissant en conformité avec la directive sur l'écoconception ErP 2015.
Le ventilateur axial est monté sur la paroi arrière du boîtier et protégé par une grille de protection à mailles serrées.

2 Échangeur de chaleur

Les échangeurs de chaleur sont constitués de tubes en cuivre anticorrosion avec des lamelles en aluminium haute capacité (CuAl) serties et traversantes. Les collecteurs se composent d'un tube d'acier.

Variantes :
acier galvanisé ou acier inoxydable

Selon les besoins de chaleur, les registres de chauffage sont disponibles en version 2, 3 ou 4 rangs.

Chauffage superpuissant

Les aérothermes WD-A sont spécifiquement conçus pour chauffer et ventiler efficacement les locaux de grande taille ou à plafond haut. Les appareils peuvent être installés au mur ou au plafond.

Utilisation et modes de fonctionnement

Les appareils WD-A sont chauffés par le système en place chez le client à eau chaude sanitaire (PWW), à eau brûlante (PHW), à huile thermique ou à vapeur (version spéciale) et sont dotés d'échangeurs de chaleur de deux à quatre rangs.

Selon l'équipement, le basculement entre les modes air recyclé, air mélangé et air extérieur s'opère manuellement ou au moyen d'un appareil de commande.

Entraînement de qualité

Un ventilateur compact, particulièrement silencieux et sans entretien assure un fonctionnement fiable et durable.
La forme spéciale des pales en acier garantit un niveau sonore extrêmement bas.Intégré dans le rotor du ventilateur, l'entraînement se décline en 5 variantes de moteurs. Selon la variante, il s'agit de moteurs en continu, à 2 ou à 5 niveaux.

La durée de vie du ventilateur dépasse les 100 000 heures de service !

Évacuation de l'air

Les aérothermes WD-A sont dotés de grilles orientables réglables manuellement ou d'une grille basse consommation à réglage automatique.

Avec le cône d'évacuation ou la grille basse consommation, les aérothermes WD-A peuvent également être installés dans les locaux d'une hauteur supérieure à 5 m. Pour les rideaux d'air, l'appareil est équipé d'une buse de soufflage.

Appareil à recyclage d'air WD-U

Les WD-U (appareils à recyclage d'air) sont également disponibles avec 5 variantes de moteurs, mais également sans échangeur de chaleur pour la seule circulation d'air.

3 Boîtier

Le boîtier est composé d'une tôle d'acier galvanisé de qualité et est également disponible dans une version laquée dans une couleur RAL.

WD-A

4 Raccordement électrique

La boîte à bornes pour le câblage du moteur se trouve à l'extérieur, sur le boîtier de l'appareil, et est donc totalement accessible.

5 Grille d'évacuation

Grille d'évacuation à lamelles déflectrices d'air réglables.

Répartition thermique

Une distribution uniforme de l'air assure du même coup une répartition homogène de la température dans la pièce.

Une température ambiante uniforme augmente non seulement la sensation de bien-être, mais est aussi souvent un critère impératif dans la production, par exemple pour le respect des valeurs de tolérance.

Nos aérothermes WD-A répondent à ces exigences de façon optimale : grâce à des ventilateurs performants, à un large choix de variantes d'évacuation et, si nécessaire, à une régulation adaptée.

Avec nos appareils WD-A éprouvés, les variations de température sensibles et les vitesses aérodynamiques sont extrêmement faibles dans la zone d'occupation.

Les tourbillons de poussière et les germes sont ainsi quasiment exclus.

Réglage automatique des lamelles

La grille basse consommation avec appareil de commande 678 évite toute dérive du flux d'air A en cas d'écart de température important entre l'air primaire (provenant du WD-A) et l'air secondaire (air ambiant). La position d'étranglement B permet d'obtenir un « jeu d'air global » où de l'air ambiant est ajouté à l'air chaud soufflé. La température est ainsi augmentée uniformément et diffusée dans la pièce avec une faible consommation d'énergie.

Grâce à l'appareil de commande, l'écart entre la température ambiante de consigne et la valeur réelle est déterminé en permanence. Le servomoteur de la grille d'étranglement est ensuite activé.

La grille peut également être commandée au moyen d'un cylindre d'expansion ou d'un bouton d'ouverture et de fermeture.

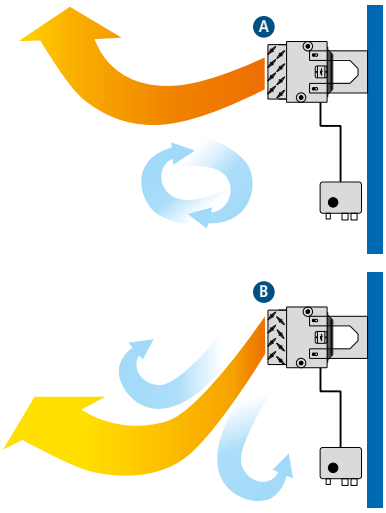

Vous saurez tout !

Vue d'ensemble des données techniques

- Débit d'air jusqu'à 8 950 m3/h
- Échangeur de chaleur jusqu'à 4 rangs
- Puissance de chauffage (LE = 15 °C ; PWW 90/70 °C) jusqu'à 103,7 kW
- Puissance nominale du moteur jusqu'à 750 W
- Courant absorbé jusqu'à 1,5 A
- Aérotherme à monter au plafond ou au mur
- Accessoires complets
- Nombreuses options de régulation
- Choix de 5 variantes de moteurs
- Version laquée en option

Taille			100	
Type	**120**		**130**	
Moteur 00E, 230 V[1], 50 Hz (moteur EC) Indice de protection IP 54, classe d'isolation B	12E		13E	
Moteur 001, 400 V, 50 Hz (moteur standard) Indice de protection IP 54, classe d'isolation F, protection du moteur par contact thermique intégré. Boîte à bornes montée sur le boîtier	121		131	
Moteur 002, 400 V, 50 Hz, antidéflagrant Atex 100, E Ex e II T3, Indice de protection IP 44, classe d'isolation F, protection du moteur par conducteur à froid trifilaire intégré. Avec boîte à bornes antidéflagrante.	122		132	
Moteur 003, 230 V, 50 Hz Indice de protection IP 54, classe d'isolation F, protection du moteur par contact thermique intégré avec condensateur de démarrage. Condensateur de service câblé dans la boîte à bornes	123		133	
Moteur 005, 400 V, 50 Hz Boîte à bornes montée sur le boîtier	125		135	
Régime du moteur min^{-1}(moteur 001-005)	1 350	1 000	1 350	1 000
Débit d'air m³/h	2 000	1 520	1 820	1 380
Échangeur de chaleur	2 rangs		3 rangs	
Puissance de chauffage kW (LE = 15 °C ; PWW 90/70 °C)	14,8	13,1	19,2	16,6
Puissance nominale max. du moteur W (moteur 001-005)	110	80	110	80
Courant absorbé max. A (moteur 001-005)	0,2	0,12	0,2	0,12
Poids	19 kg		20 kg	
Largeur / longueur	450 m			
Hauteur totale	342 m			

[1] Tailles 300 et 400 également disponibles en 400 V

		200				300				400									
140		220		230		240		320		330		340		420		430		440	
14E		22E		23E		24E		32E		33E		34E		42E		43E		44E	
0 - 10 V réglable								0 - 10 V réglable											
141		221		231		241		321		331		341		421		431		441	
1 400 / 1 000 tr/min								1 000 / 700 tr/min											
142		222		232		242		322		332		342		422		432		442	
1 400 / 1 000 tr/min								1 000 / 700 tr/min											
143		223		233		243		323		333		343		423		433		443	
1 400 tr/min								1 000 tr/min											
145		225		235		245		325		335		345		425		435		445	
900 tr/min								670 tr/min								------			
1 350	1 000	1 375	1 050	1 375	1 050	1 375	1 050	900	600	900	600	900	600	900	650	900	650	900	650
1 620	1 180	3 425	2 600	3 260	2 400	3 020	2 150	5 250	3 275	4 810	2 880	4 390	2 725	8 950	6 540	8 280	5 910	7 720	5 580
4 rangs		2 rangs		3 rangs		4 rangs		2 rangs		3 rangs		4 rangs		2 rangs		3 rangs		4 rangs	
22,7	18,7	26,4	23,1	34,2	29,1	41,5	33,7	43,3	34,1	56,8	41,9	64,8	47,3	68,1	58,5	89,2	74,4	103,7	85,4
110	80	290	210	290	210	290	210	350	250	350	250	350	250	750	470	750	470	750	470
0,2	0,12	0,5	0,32	0,5	0,32	0,5	0,32	0,8	0,46	0,8	0,46	0,8	0,46	1,5	0,83	1,5	0,83	1,5	0,83
21 kg		28,0 kg		30,0 kg		32,0 kg		42,0 kg		45,5 kg		49,0 kg		54,0 kg		59,0 kg		64,0 kg	
m		580 mm						730 mm						860 mm					
m		348 mm						345 mm						365 mm					

WD-A - circulation de l'air

Aérotherme de plafond

Grille d'évacuation 500 (standard)
Variante de soufflage : plafond, 2 côtés
Lamelles réglables sur 360° à la main

Grille d'évacuation 500 (standard)
avec grille de soufflage pour montage encastré 503
Variante de soufflage : plafond, 4 côtés
2 côtés, décalage de 90°
Lamelles réglables vers l'intérieur à la main

Grille de soufflage 502 (pour plafond uniquement)
Variante de soufflage : plafond, 4 côtés
Lamelles réglables vers l'extérieur à la main

Grille basse consommation 506
Variante de soufflage : plafond, 2 côtés
avec grille orientable (LJ) ou grille d'étranglement (DJ)

Possibilité de régler le modèle LJ à la main ou avec le servomoteur et le modèle DJ à la main, avec le servomoteur ou au moyen d'un cylindre d'expansion sans courant

Aérotherme mural

Grille d'évacuation 500 (standard)
Variante d'évacuation : mur, 1 côté
Lamelles réglables sur 360° à la main

Grille d'évacuation 500 (standard)
avec grille de soufflage pour montage encastré 503
2 côtés, décalage de 90°
Variante de soufflage : mur, 4 côtés
Lamelles réglables vers l'intérieur à la main

Grille à induction 504
Variante de soufflage : mur, 1 côté
Lamelles réglables vers l'extérieur à la main

Grille basse consommation 505
avec grille orientable (LJ) ou grille d'étranglement (DJ)
Variante de soufflage : mur, 1 côté

Possibilité de régler le modèle LJ à la main ou avec le servomoteur et le modèle DJ à la main, avec le servomoteur ou au moyen d'un cylindre d'expansion sans courant

Une gamme complète d'accessoires vient étendre le domaine d'application des appareils WD-A et optimiser leurs performances.

Accessoires

Notre gamme d'accessoires comprend des suspensions murales et pour plafond, des gaines d'aération, des raccords souples, des modules de filtrage, des hottes d'aspiration et de soufflage ainsi que des composants électriques (dispositifs de commutation, thermostats, servomoteurs, etc.).

Régulation

Il est possible d'utiliser jusqu'à 19 aérothermes WD-A ou appareils à recyclage d'air WD-U sur un dispositif de commutation. Selon la variante, les moteurs sont commutables en continu, sur 2 ou sur 5 niveaux et couvrent ainsi un large domaine d'application.
La température peut être régulée en fonction de la température ambiante, en fonction du temps ou une combinaison des deux.

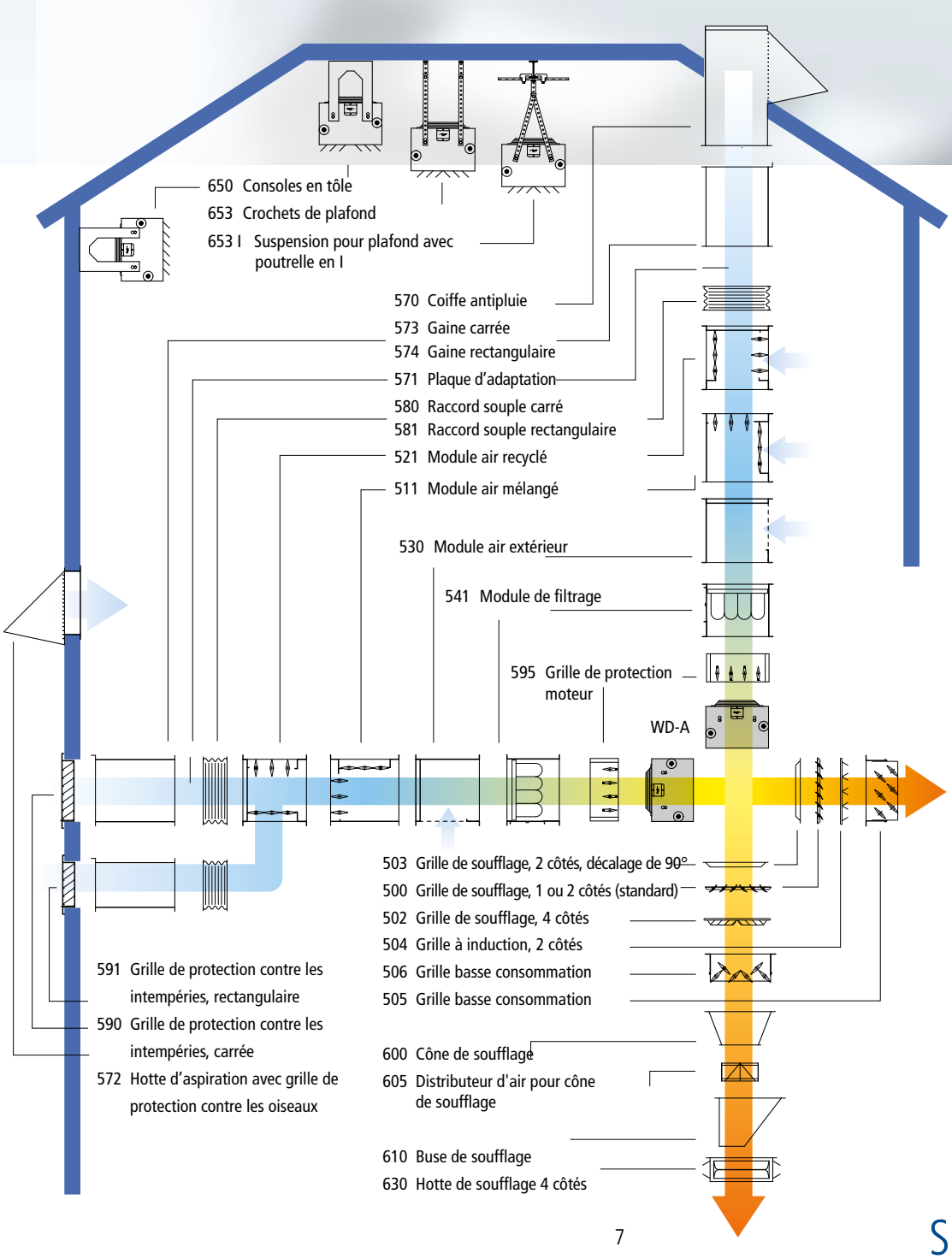

Cône de soufflage 600

Buse de soufflage 610

WOLF Anlagen-Technik GmbH & Co. KG
Division Chauffage - Ventilation - Climatisation
Münchener Str. 54
85290 Geisenfeld, ALLEMAGNE
Tél. +49 (0)8452 99-0
Fax +49 (0)8452 99-250
E-mail info@wolf-geisenfeld.de
Internet www.wolf-geisenfeld.de

5M03ND1-K1

Sous réserve de modifications dans l'exécution et la fonction des appareils

fr Printed in Germany